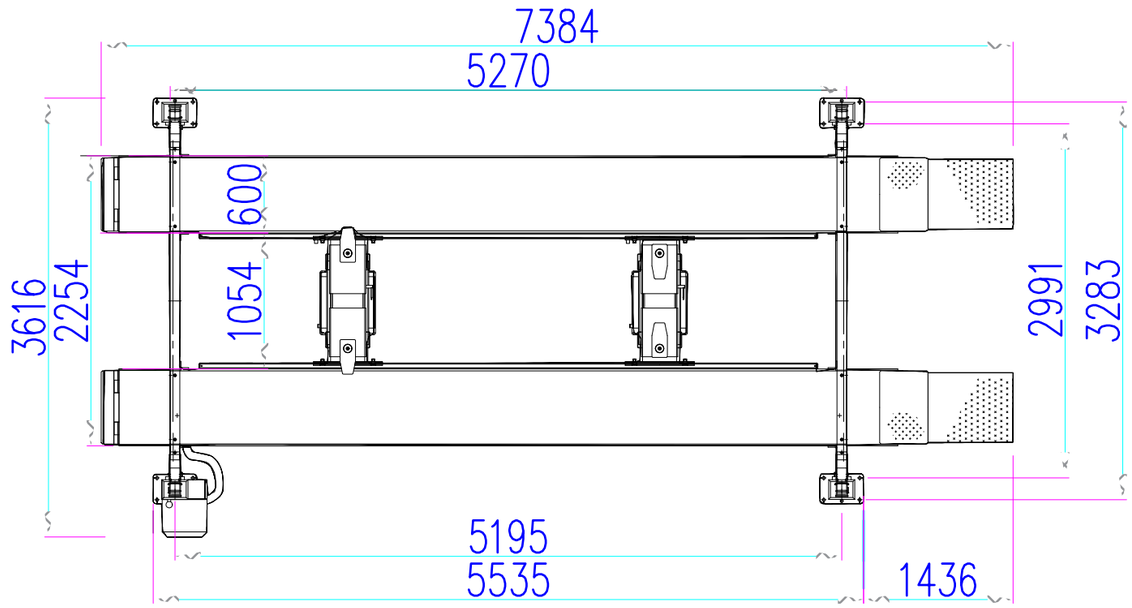

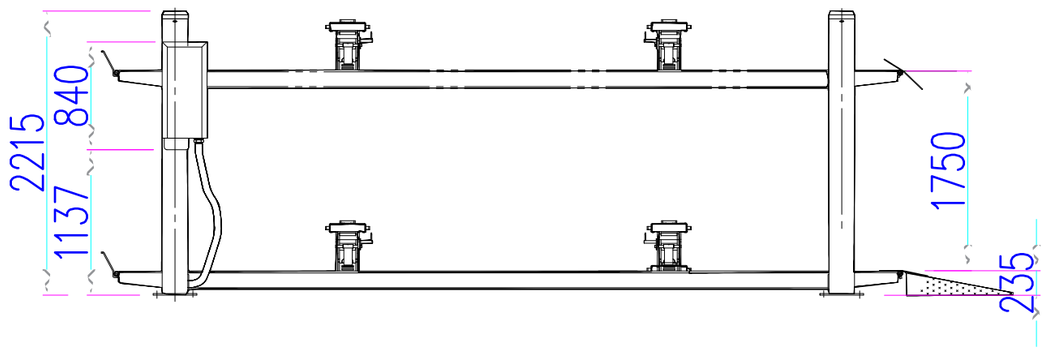

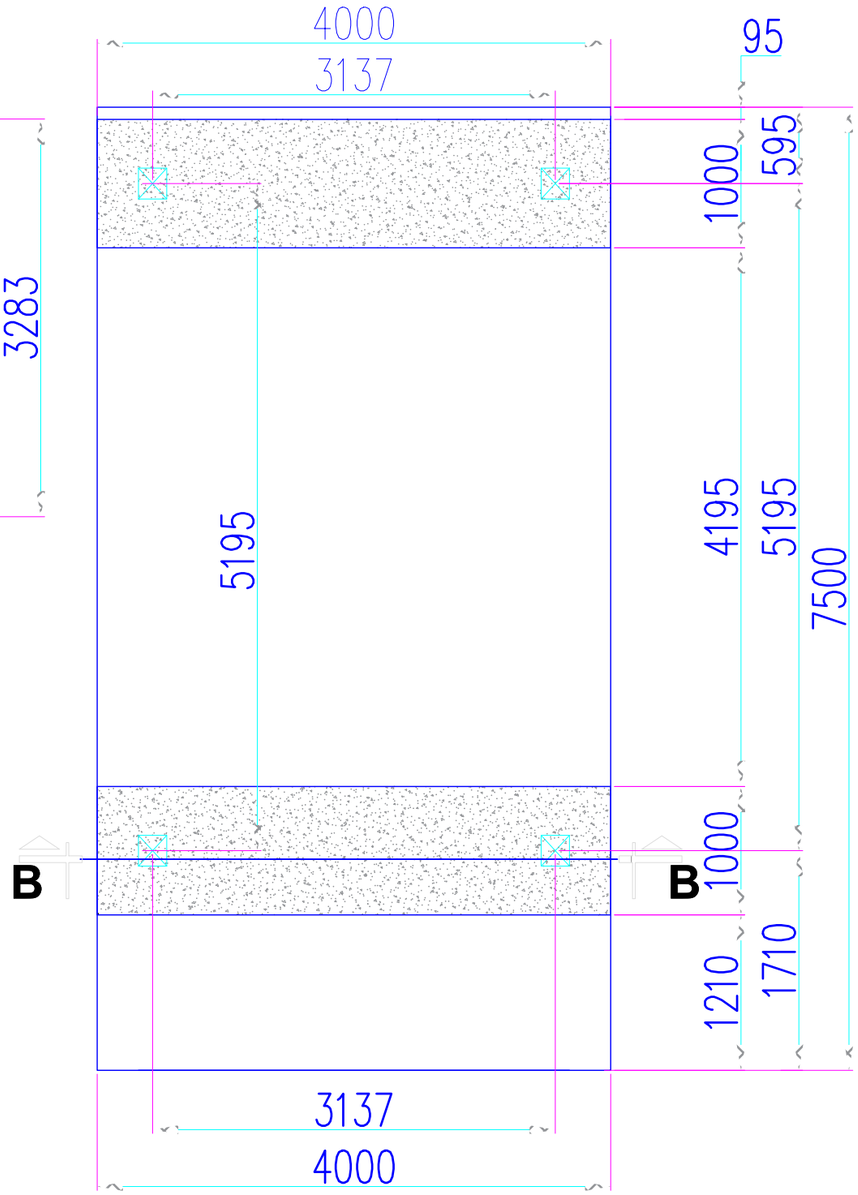

MẶT CẮT B-B

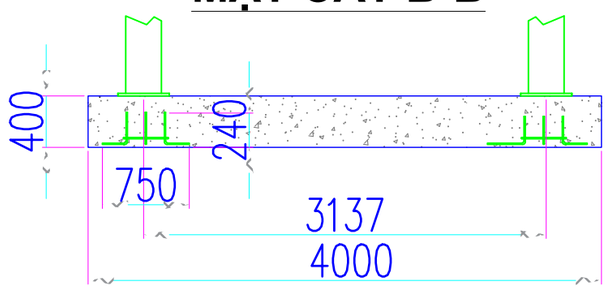

Yêu cầu kỹ thuật:

- Bề mặt các móng phải đồng phẳng(độ dốc =0%)
- Bê tông móng đế cầu mác P250, cốt thép âm 160mm.
- Trần nhà xưởng cao tối thiểu 4.0m
- Điện, khí nén chờ âm sàn tại vị trí tủ điều khiển
- Dây điện 3 pha 4 lõi đồng: 4 x 2.5 mm2,dây điện kéo tới chân tủ điều khiển cho dư 1,5m (Chỉ tính cho 01 cầu)
- Điện áp 3 pha 380V, 50Hz . Mô tơ 3 KW
- Thời gian lắp cầu tối thiểu là 21 ngày sau khi đổ bê tông.
- Cấp khí nén đủ áp suất 6-8 Bar

HỒ SƠ - DOCUMENT:		
TRÌNH DUYỆT	☐	FOR APPROVAL
THIẾT KẾ CƠ SỞ	☐	BASIC DESIGN
DỰ TOÁN	☐	FOR QUANTITY SURVEY
THIẾT KẾ KỸ THUẬT	☒	DESIGN DEVELOPMENT
HOÀN CÔNG	☐	AS - BUILT

PHÁT HÀNH - REVISION:

Hiệu chỉnh/ Revision	Diễn giải/ Description	Ngày phát hành/ Date:

Chủ đầu tư/ Owner:

Tổng giám đốc/Director	
Chủ nhiệm/Project manager	
Kỹ sư trưởng/Chief Engineer	
Giám sát/Supervisor	

Công trình/ Project:

Địa điểm/ Location:

Công ty thiết kế/ Design consulting company:

CÔNG TY CỔ PHẦN KỸ NGHỆ KINGTECH

Tel: +84 437 450 122

E-Mail: info@kingtech.vn

Website:www.kingtech.vn

Tổng giám đốc/Director Lê Thế Vui	
Chủ nhiệm/Project manager Vũ Văn Thiết	
Kỹ sư trưởng/Chief Engineer Lê Thế Lợi	
Thiết kế/Design Quản Đắc Hùng	

Tên bản vẽ/ Drawing Name:

KÍCH THƯỚC HỐ MÓNG CẦU NÂNG 4 TRỤ HESHBON HL 46H

Tên dữ liệu/ Computer file:	
Ngày hoàn thành/ Completion Date:	01/2021
Số hiệu bản vẽ/ Drawing No	
Tỷ lệ/Scale	A3